Briquet, Les filigranes

http://www.ksbm.oeaw.ac.at/_scripts/php/BR.php

BR 3134

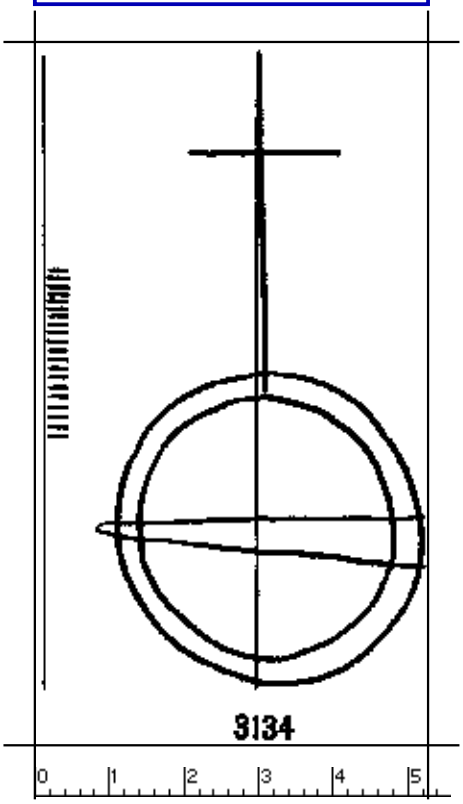

206 x 366 Pixel, 100 dpi = 52 x 93 mm

Briquet, Les Filigranes, Nr. 3134

Referenznummer:	BR 3134
Abmessungen:	a 28 w 44 h 84
Datierung(en):	1408
Verwendungsort(e):	Wroclaw
Motiv:	Kreis, zwei konzentrische Kreise, eine Art Ring bildend